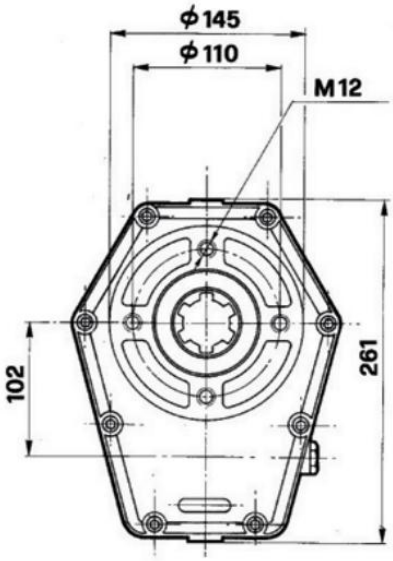
ϕ145
ϕ110
M12
102
261

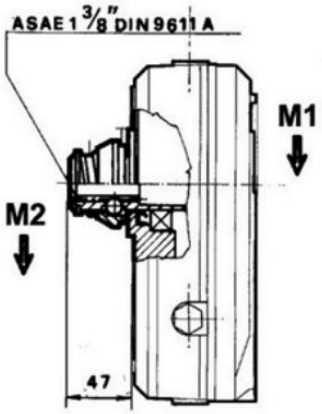
ASAE 1 3/8" DIN 9611 A
M1
M2
47

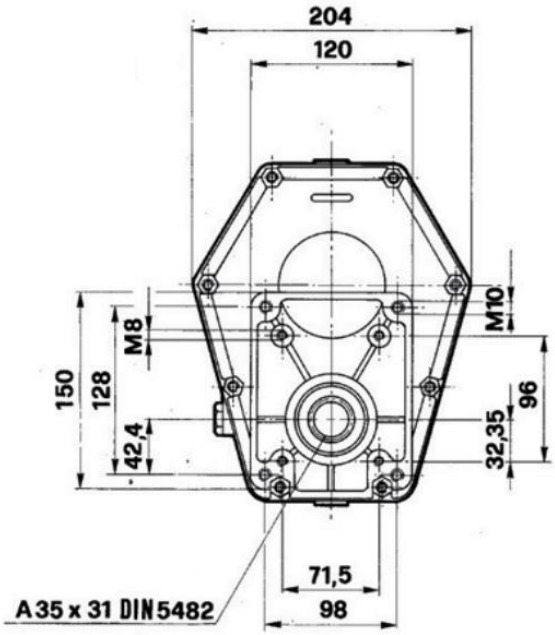
204
120
M10
M8
150
128
42,4
96
32,35
71,5
98
A 35 x 31 DIN 5482